finder
www.findernet.com
18.41

EN60669-1/EN60669-2-1		
	18.41.8.230.0300 U_N (110...230)V AC (50/60 Hz) U_{min}: 96 V AC U_{max}: 253 V AC P: 1.5 VA (50Hz)/1 W	
	1 NO (SPST–NO) 10 A 250 V AC	
	AC1 AC15 (230 V) (230 V) **CFL–LED** (230 V)	2500 VA 450 VA 1000 W 350 W 300 W
	(–10…+50)°C	
IP40		

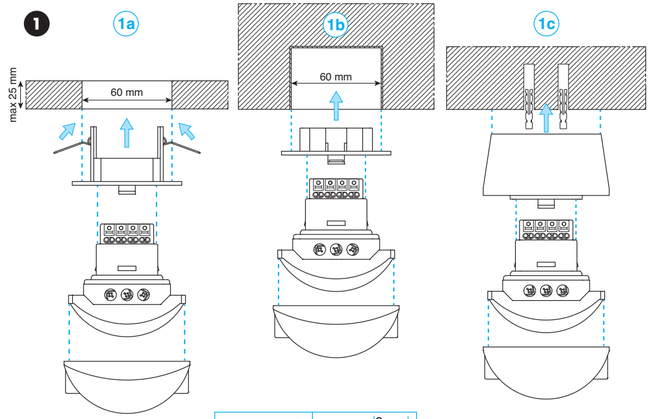

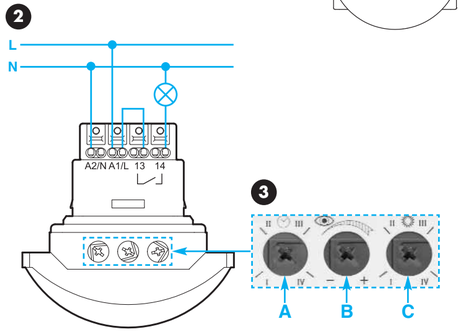

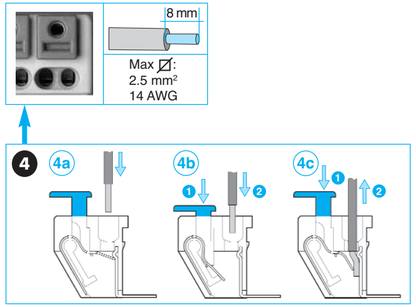

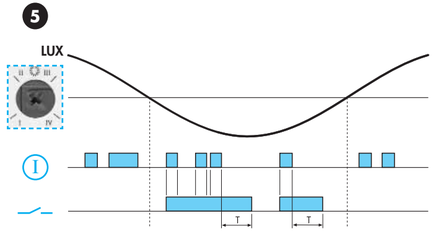

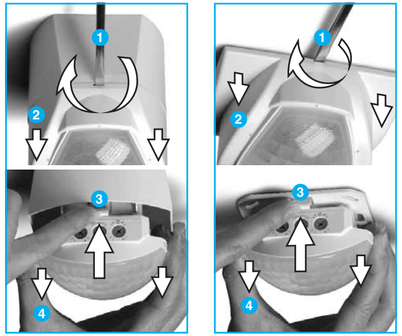

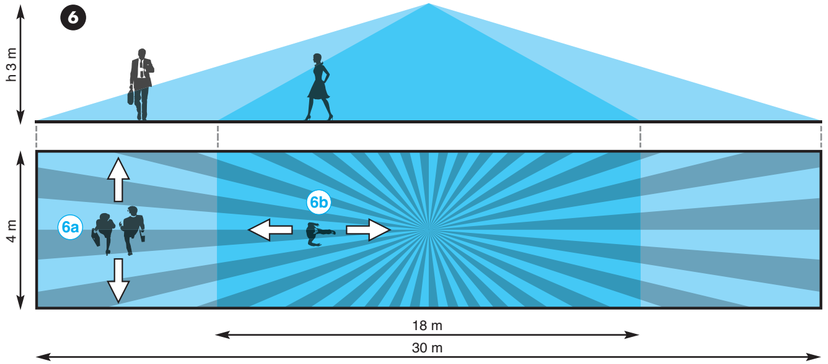

IB1841001 - 04/13

РУССКИЙ

18.41 ПАССИВНЫЙ ИНФРАКРАСНЫЙ ДЕТЕКТОР ДВИЖЕНИЯ ДЛЯ КОРИДОРОВ

1 МОНТАЖ
1a Монтаж на подвесные потолки
1b Монтаж в монтажной коробке
1c Монтаж на поверхность

2 СХЕМА ПОДКЛЮЧЕНИЯ

3 НАСТРОЙКИ
A: настройка задержки выключения
(**I**=12с; **II**=3мин; **III**=15мин; **IV**=35мин)
B: настройка чувствительности с учетом месторасположения во избежание ложных срабатываний
C: настройка порога срабатывания по освещенности
(**I**=1люкс; **II**=10люкс; **III**=500 люкс; **IV**= всегда ВКЛ (∞ люкс)

4 ПОДКЛЮЧЕНИЕ С ПОМОЩЬЮ КЛЕММ «PUSH-IN»
4a Подключение-одножильный кабель
4b Подключение-многожильный кабель
4c Отключение

5 ФУНКЦИОНАЛЬНАЯ ДИАГРАММА
Ⓘ Детекция движения
Выходной контакт

6 ЗОНА ЧУВСТВИТЕЛЬНОСТИ
Зона чувствительности (h=3м):
30м длина – 4м ширина
6a Перемещение поперек зоны чувствительности
6b Перемещение вдоль зоны чувствительности

7 ДЕМОНТАЖ